aguas Araucanía

INGENIERÍA BÁSICA PARA PLANTAS ELEVADORAS, IMPULSIONES, PLANTA DE TRATAMIENTO DE AGUAS SERVIDAS Y DESCARGA LOCALIDAD DE LICAN RAY

CONTENIDO : PLANTA ELEVADORA DE RETORNO
PLANTAS Y CORTE

PROYECTADO POR: EMÁS INGENIERIA

HUMBERTO ACUÑA JEFE PROYECTO | LUIS PEILLARD ING. PROYECTO

UBICACIÓN	FECHA	ESCALA	REV.	INVERSIÓN
LICAN RAY	FEBRERO 2017	SE INDICAN	0	OPERACIONAL

APROBACION CLIENTE INTERNO:

FIRMA

APROBACIÓN AGUAS ARAUCANÍA S.A.

REVISOR | REVISOR (VSI) PREVENCIONISTA DE RIESGOS | JEFE DEPTO. DESARROLLO E INGENIERÍA

GERENTE DE INFRAESTRUCTURA Y DESARROLLO

PROYECTO AGUAS ARAUCANIA Nº _____ PLANO Nº 46
COD. 200-HI-010

REVISION	Nº	FECHA	PROY	DIB	REV	DESCRIPCIÓN
	A	16/02/17	LPP	JOP	HAD	REVISION INTERNA
	B	10/05/17	LPP	JOP	HAD	REVISION CLIENTE
	0	31/05/17	LPP	JOP	HAD	REVISIÓN CLIENTE

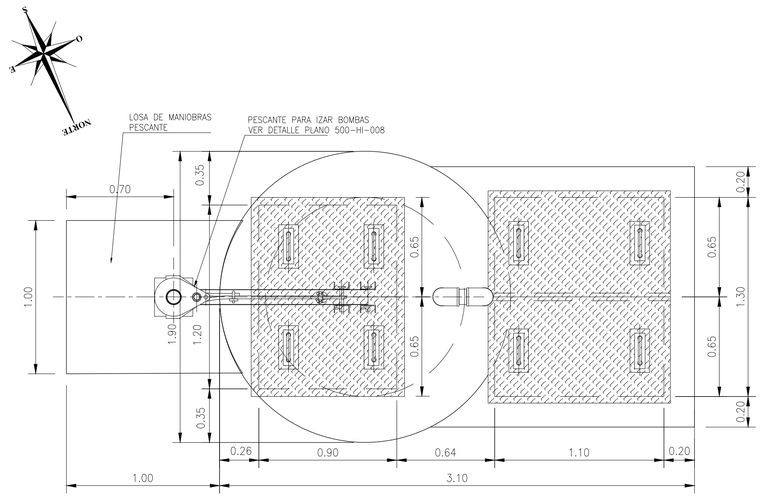

CUBIERTA PLANTA ELEVADORA
ESCALA 1:20

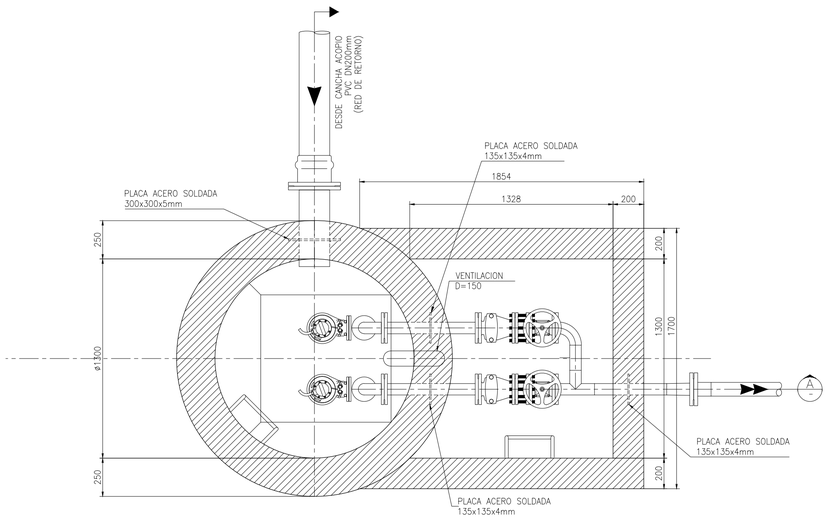

PLANTA
ESCALA 1:20

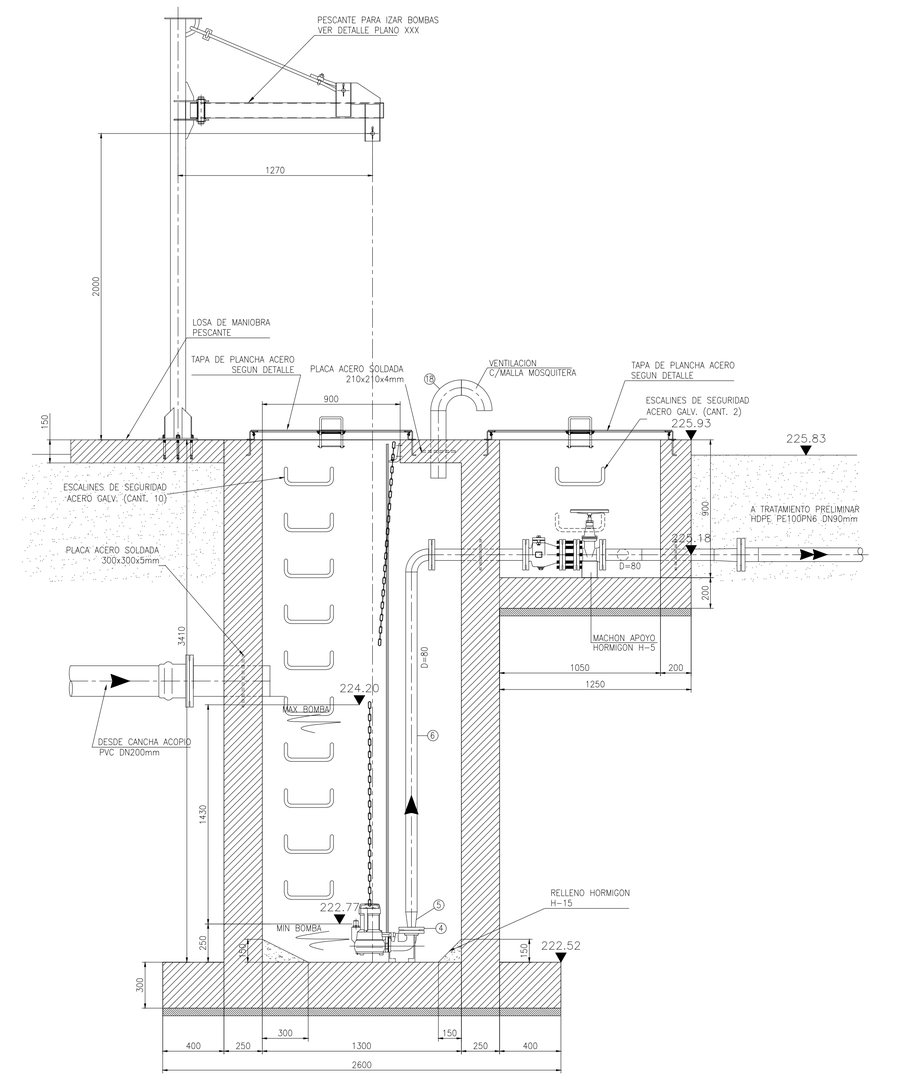

CORTE A-A
ESCALA 1:20

ARCHIVO DE DIBUJO CAD : 046-LIC-IB-PLA-200-HI-010-0-PLANTA ELEVADORA DE RETORNO